Datablad

Varenummer: 2301080011
Beskrivelse: E+G Håndhjul
VRU.125+I

Mål

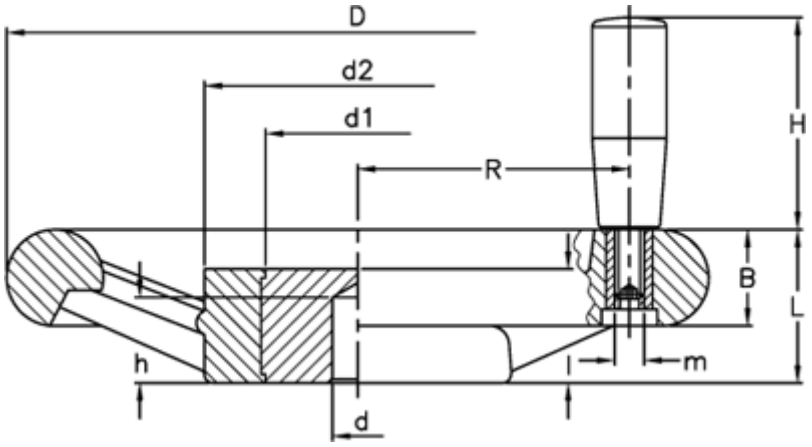

B	= 18	l	= 22
C (N*m)	= 220	L	= 28
D	= 125	L (J)	= 9
d1	= 32	m	= M8
d2	= 55	R	= 47
d H9	= 10		
H	= 65		
h	= 15		

Dokumenter, målskitser og brochurer af enhver slags kan indeholde fejl for hvilke Brd. Klee A/S ikke hæfter.